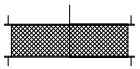

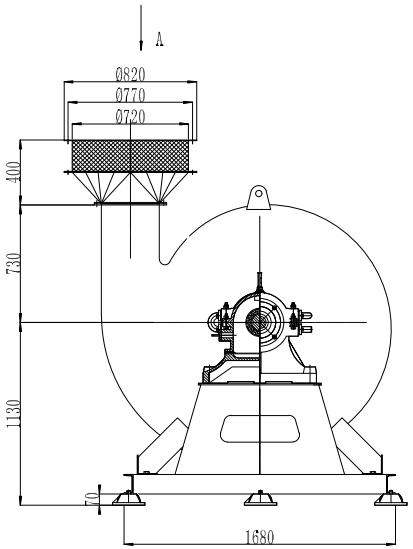

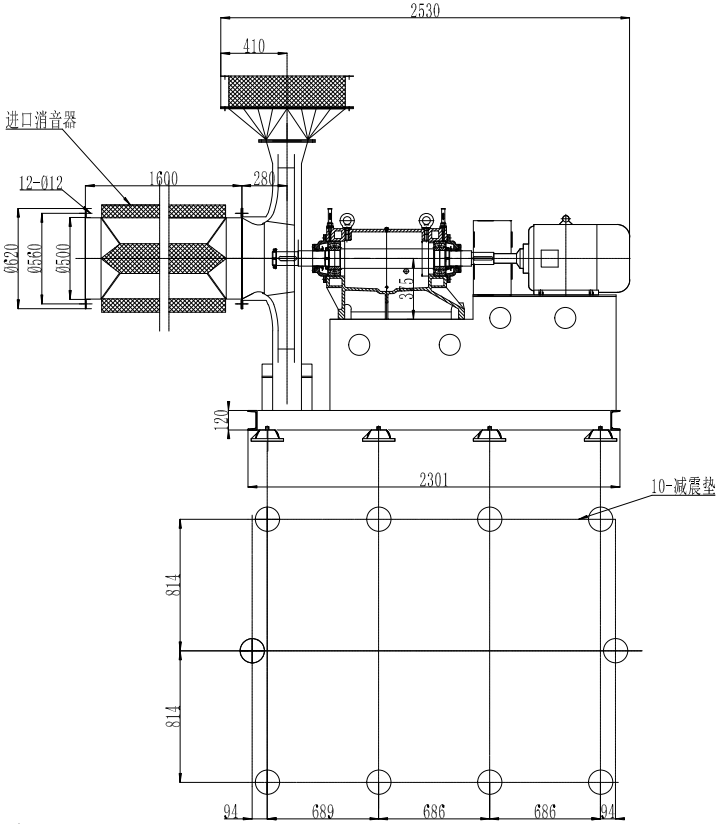

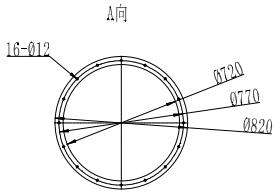

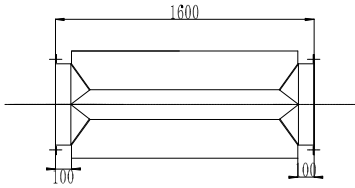

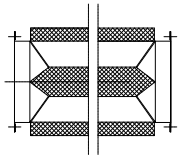

性能参数：

主轴转速：1450r/min

工作温度：20℃

流量：9047--15380m³/h

压力：7364--7236Pa

电机功率：Y225M-4 45KW

标记	处数	更改文件号	签字	日期
设计		标准化		
		审定		
审核				
制图		日期	20201124	

9-19-11.2D

外形图（右90°）

配套功率：4-45KW

图样标记			
S			
共 张		第 张	

仙润风机

借（通）用件登记	
旧底图总号	
底图总号	
签字	
日期	
档案员	日期